Санкт-Петербург, г. Пушкин
М.И.А.
Межшкольное Информационное Агентство

Основы теории и тактики звукорежиссуры

2-й экспериментальный семинар-тренинг,
20-21 сентября 2014

Ведущие:
Александр Крамер, звукорежиссер
Артем Рачеев, инженер

(cc) ЦТТИТ, 2014

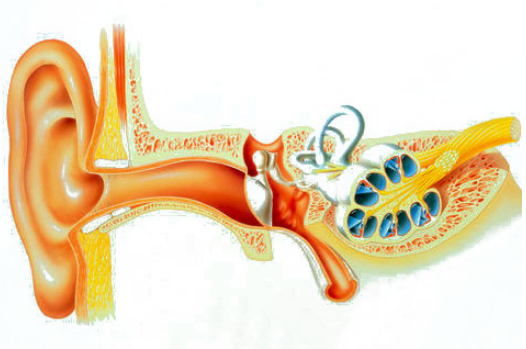

преобразователи

звук

СИГНАЛЫ

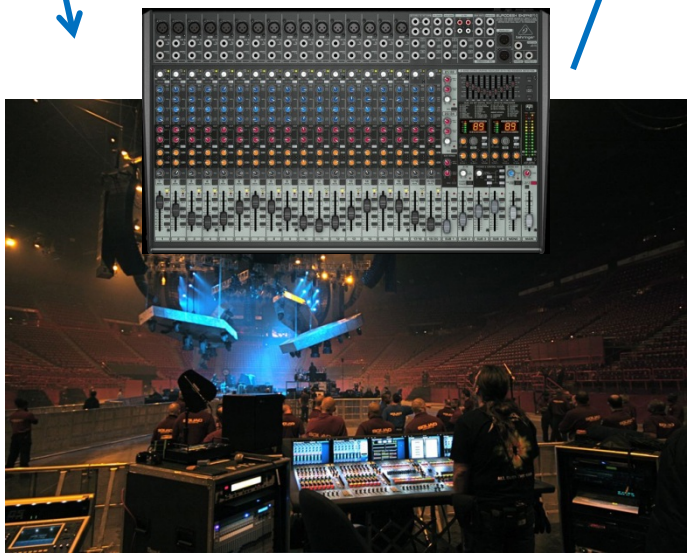

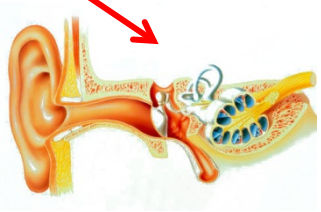

звук

коммутация

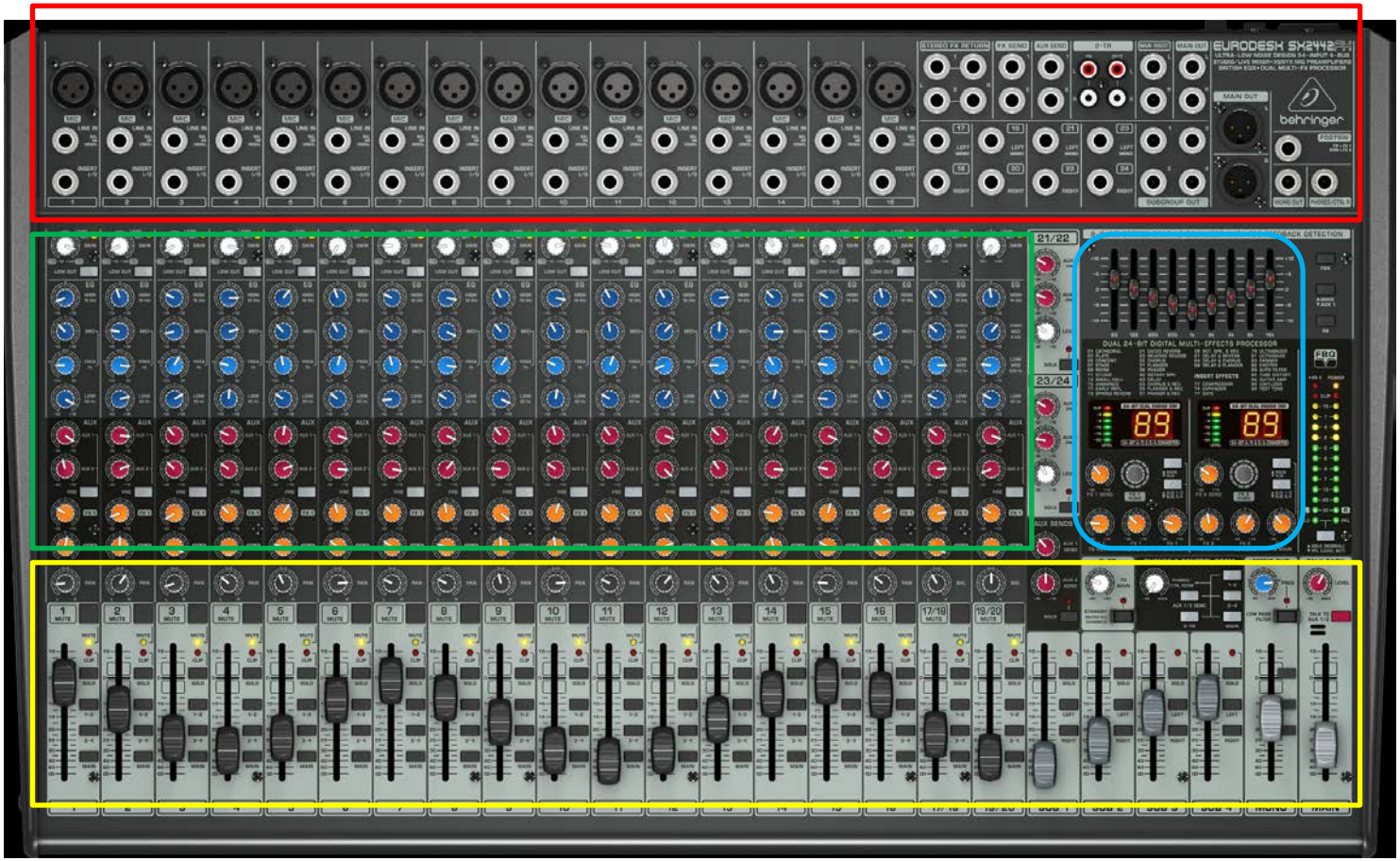
коммутация
управление
обработка
Блок эффектов

EURODESK SX2442FX
behringer
SUB 1
SUB 2
SUB 3
SUB 4
MONO
MAIN

ЛИНЕЙКА

MIC
LINE IN
INSERT I/O
LOW CUT
GAIN
COMP
EQ
HIGH
MID
FREQ
LOW
AUX
PRE
FX
PAN
MUTE
CLIP
SOLO
MAIN

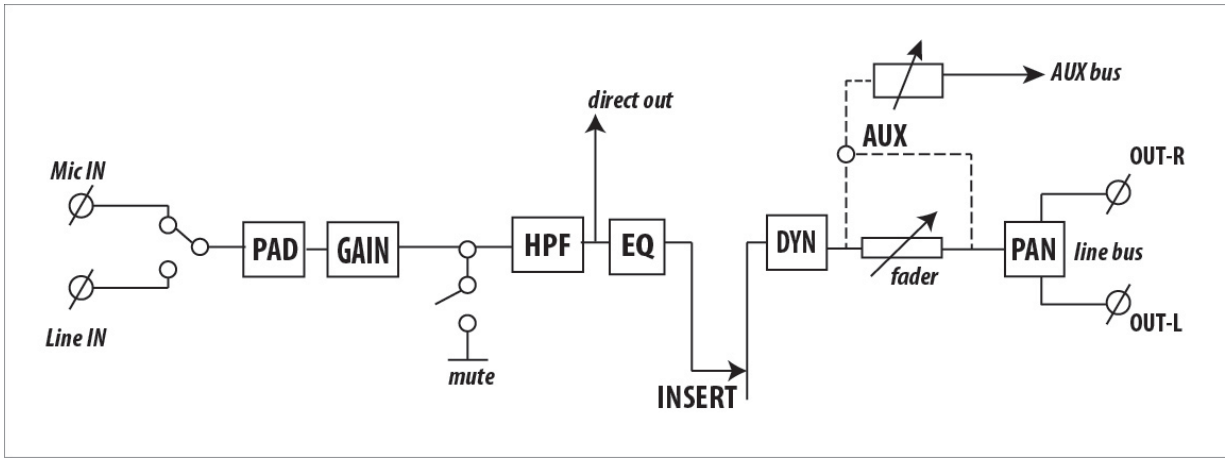
Mic IN
Line IN
PAD
GAIN
mute
HPF
direct out
EQ
INSERT
DYN
AUX
AUX bus
fader
PAN
line bus
OUT-R
OUT-L

MIC
LINE IN
INSERT
I/O
3
LOW CUT
GAIN
COMP
EQ
HIGH
MID
FREQ
LOW
AUX
PRE
FX
PAN
3
MUTE
MUTE
CLIP
SOLO
1-2
3-4
MAIN
3

Микрофонный вход

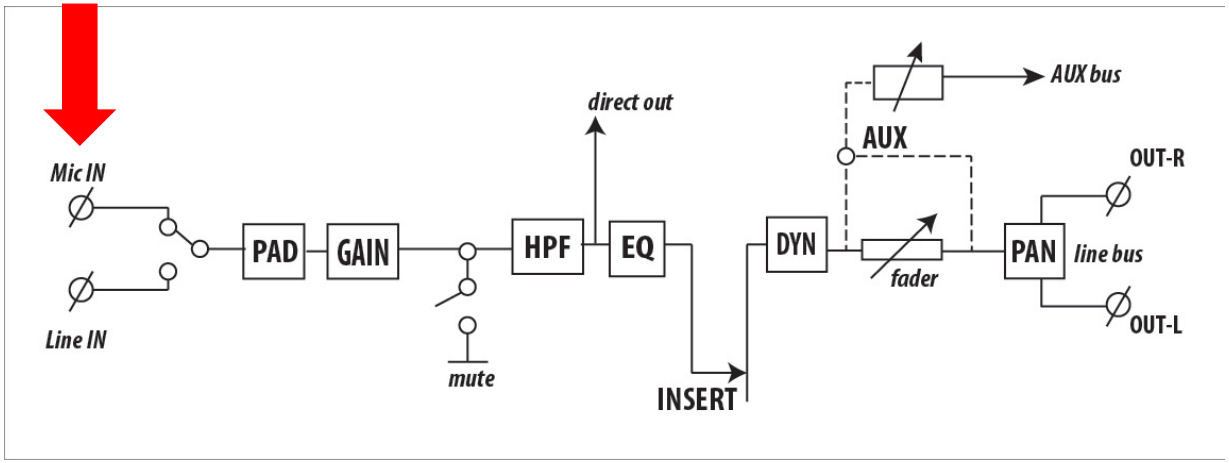

Линейный вход

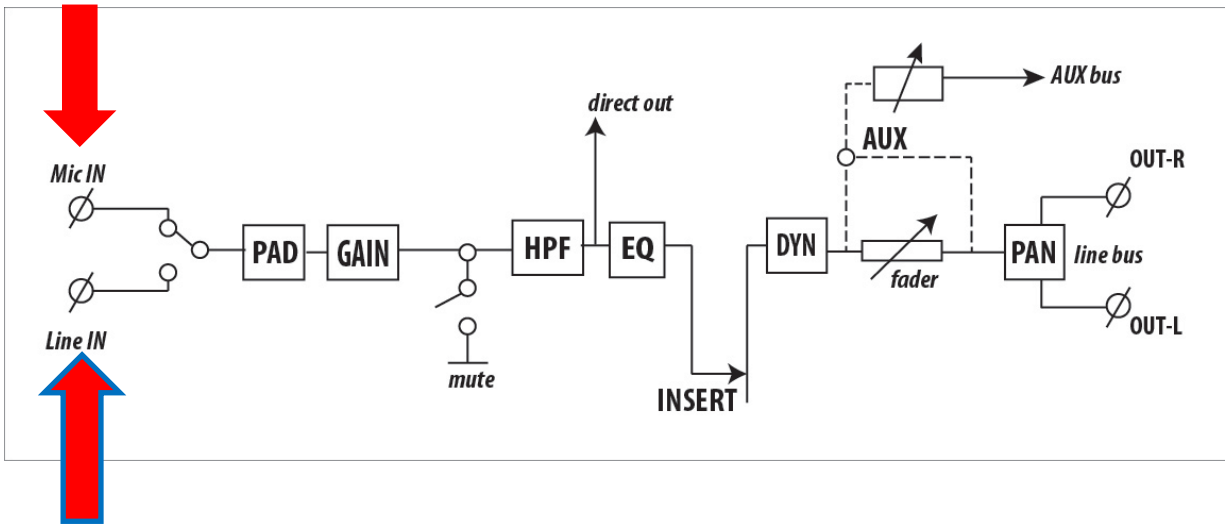

Предусилитель \ уровень сигнала

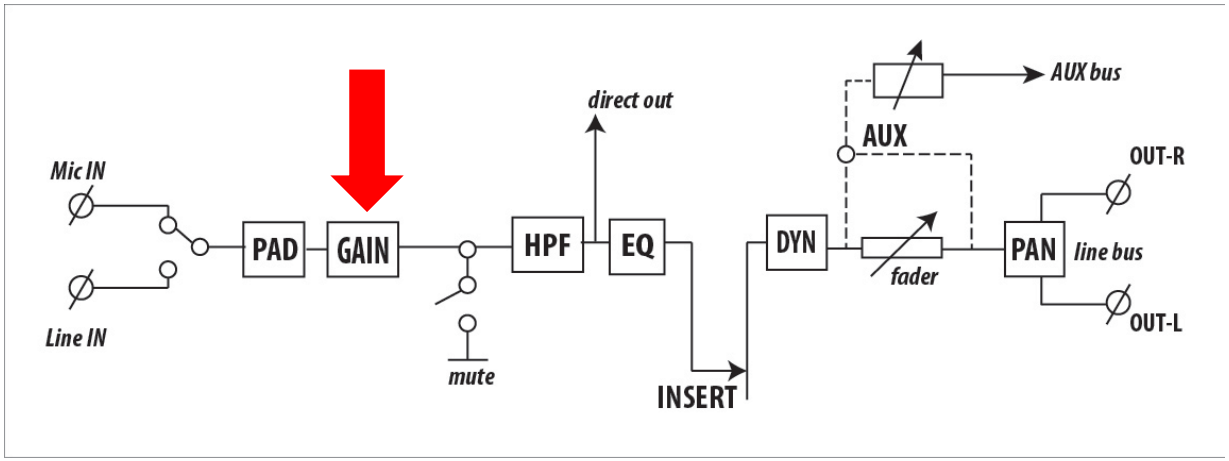

Линейка молчит \ Mute

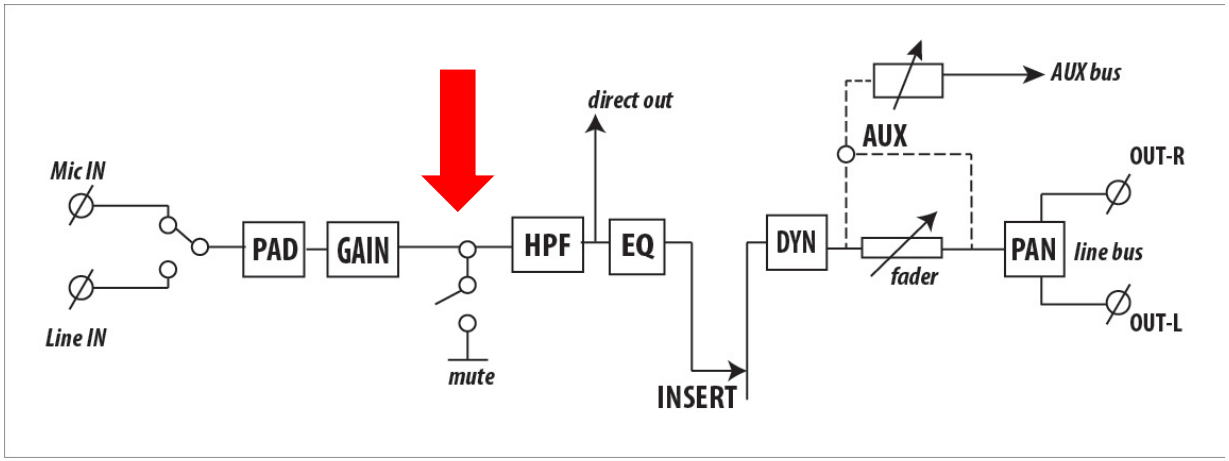

Обрезной фильтр

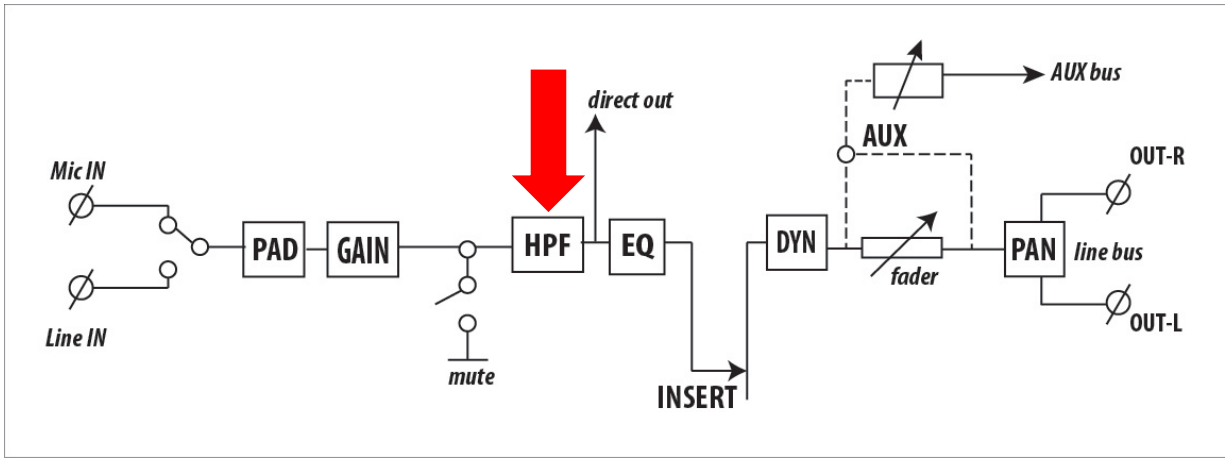

Прямой выход

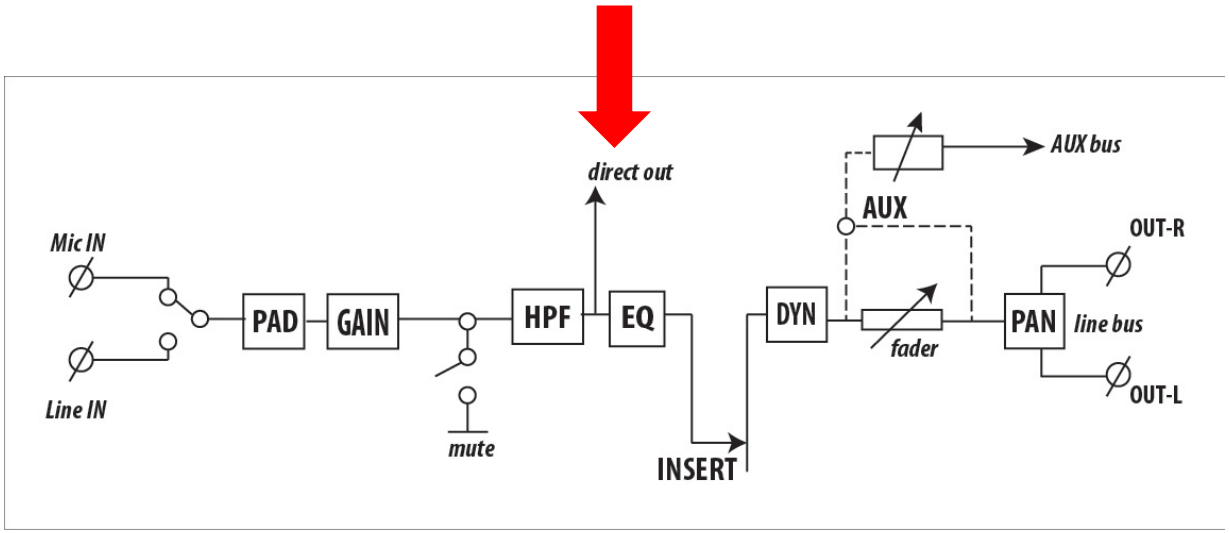

Эквалайзер

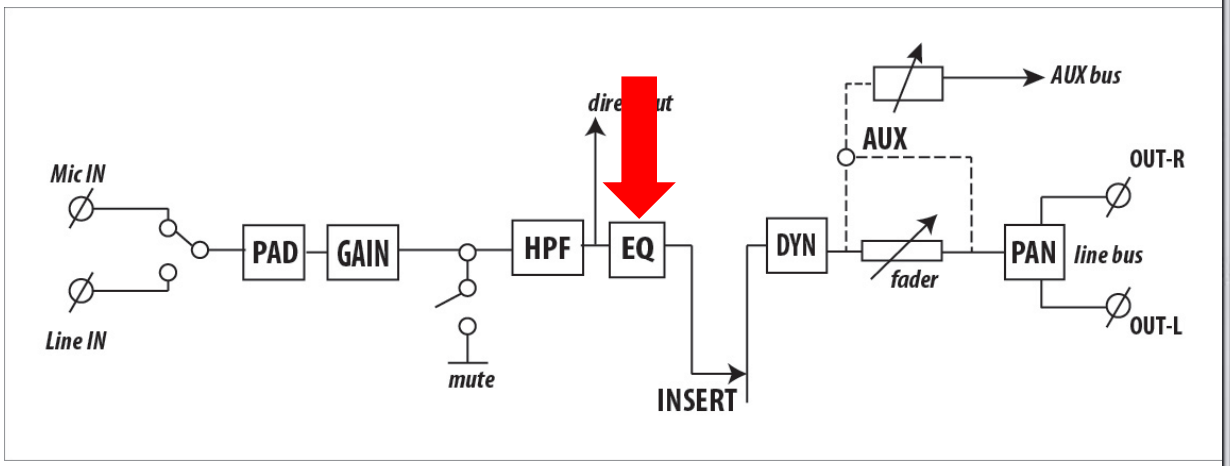
Mic IN
Line IN
PAD
GAIN
mute
HPF
EQ
INSERT
AUX
AUX bus
fader
DYN
PAN
line bus
OUT-R
OUT-L

EQ
HIGH
12 kHz
MID
FREQ
Hz
LOW
80 Hz

MIC
LINE IN
INSERT
I/O
EQ
HIGH
MID
FREQ
LOW
AUX
PAN
MUTE
CLIP
SOLO
MAIN

Врез / Insert

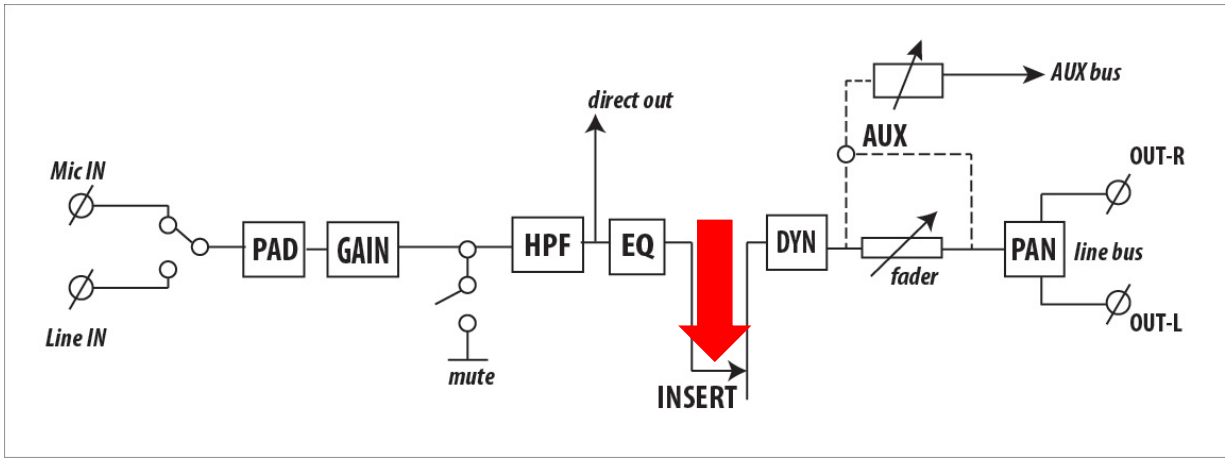
Mic IN
Line IN
PAD
GAIN
mute
HPF
direct out
EQ
INSERT
DYN
AUX
AUX bus
fader
PAN
line bus
OUT-R
OUT-L

MIC
LINE IN
INSERT
I/O
3
LOW CUT
GAIN
COMP
EQ
HIGH
MID
FREQ
LOW
AUX
PRE
FX
PAN
3
MUTE
MUTE
CLIP
SOLO
1-2
3-4
MAIN
3

Динамическая обработка

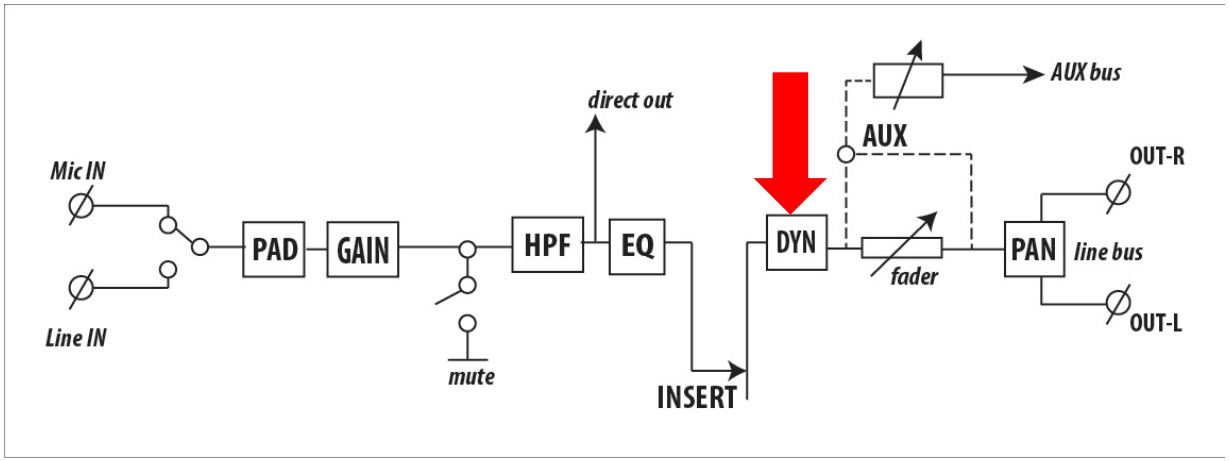

Регулятор уровня выходного сигнала

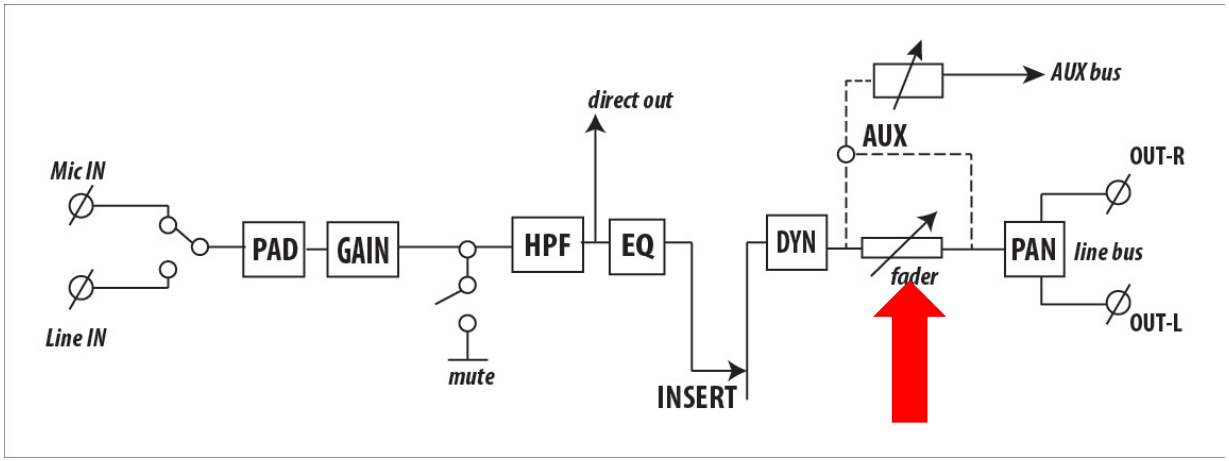

Панорама

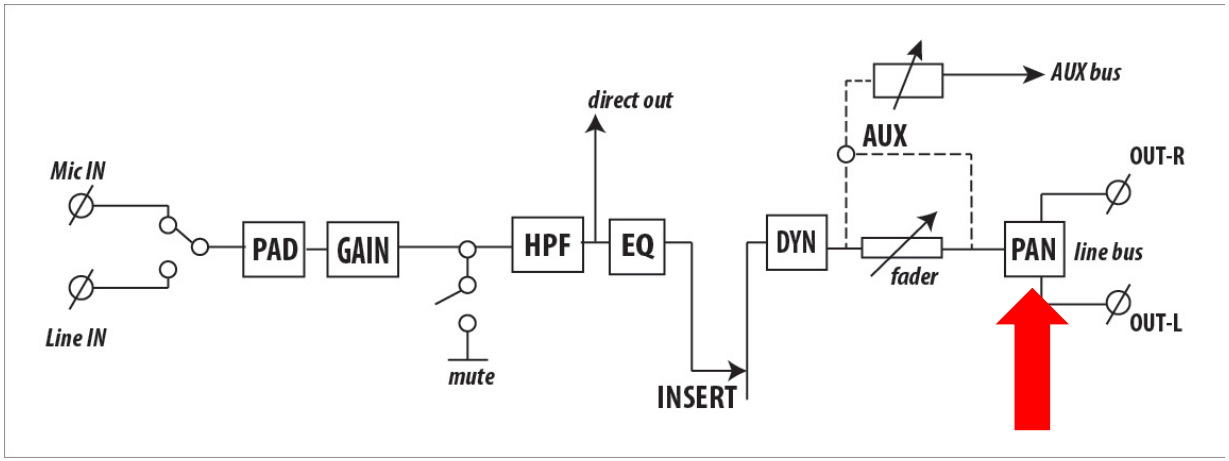
Mic IN
Line IN
PAD
GAIN
mute
HPF
direct out
EQ
INSERT
DYN
AUX
AUX bus
fader
PAN
line bus
OUT-R
OUT-L

MIC
LINE IN
INSERT
I/O
3
LOW CUT
GAIN
COMP
EQ
HIGH
MID
FREQ
LOW
AUX
PRE
FX
PAN
3
MUTE
MUTE
CLIP
SOLO
1-2
3-4
MAIN
3

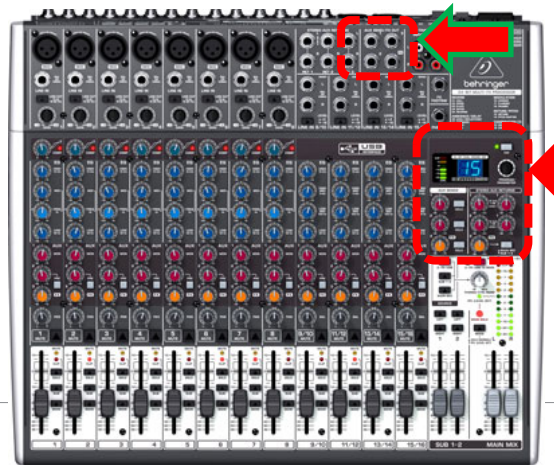

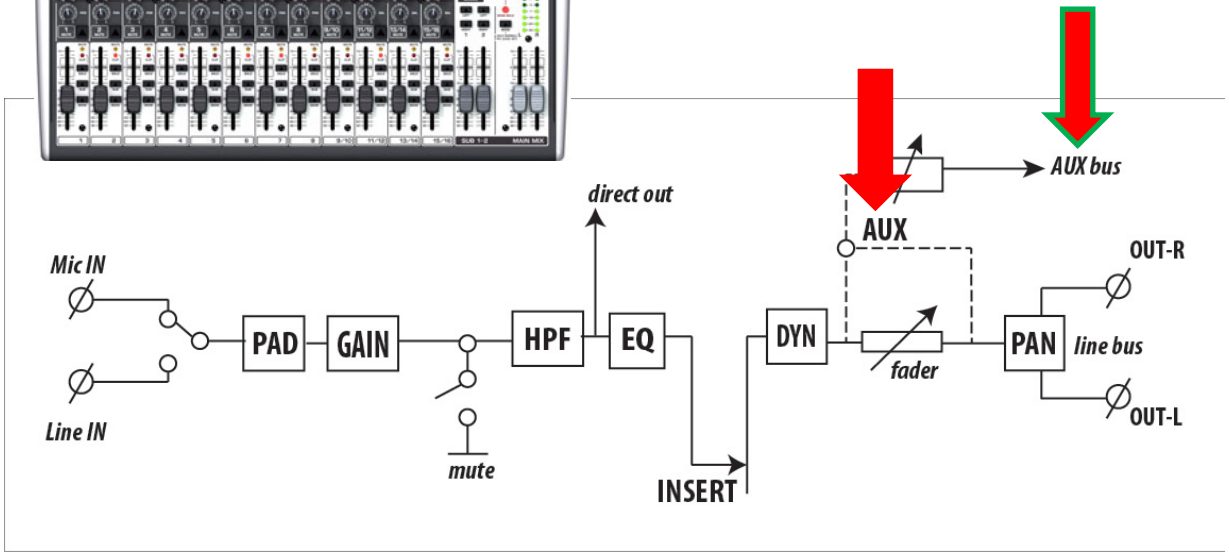

Шины устройств внешней обработки \ AUX

Шины выходного сигнала \ Подгруппы

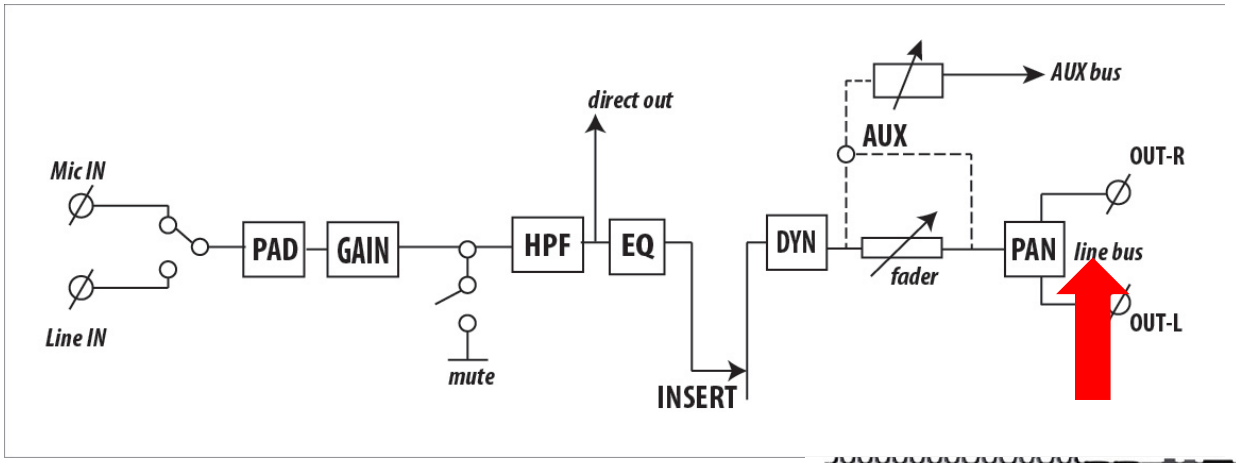

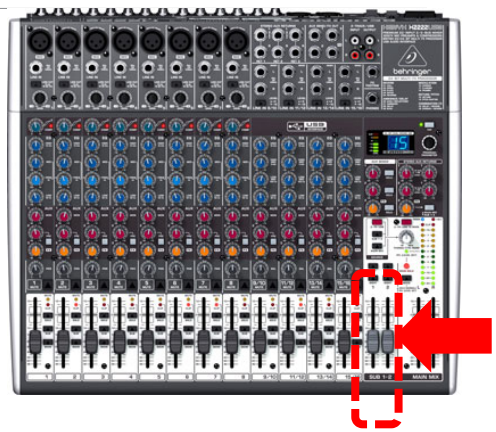

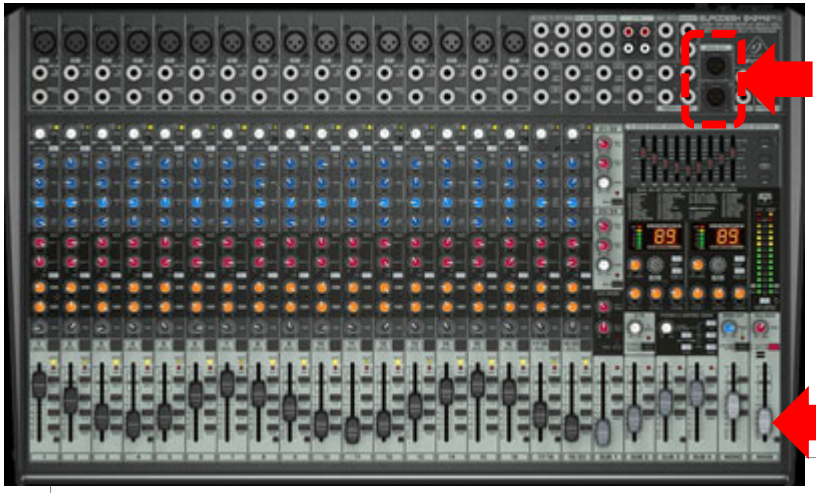

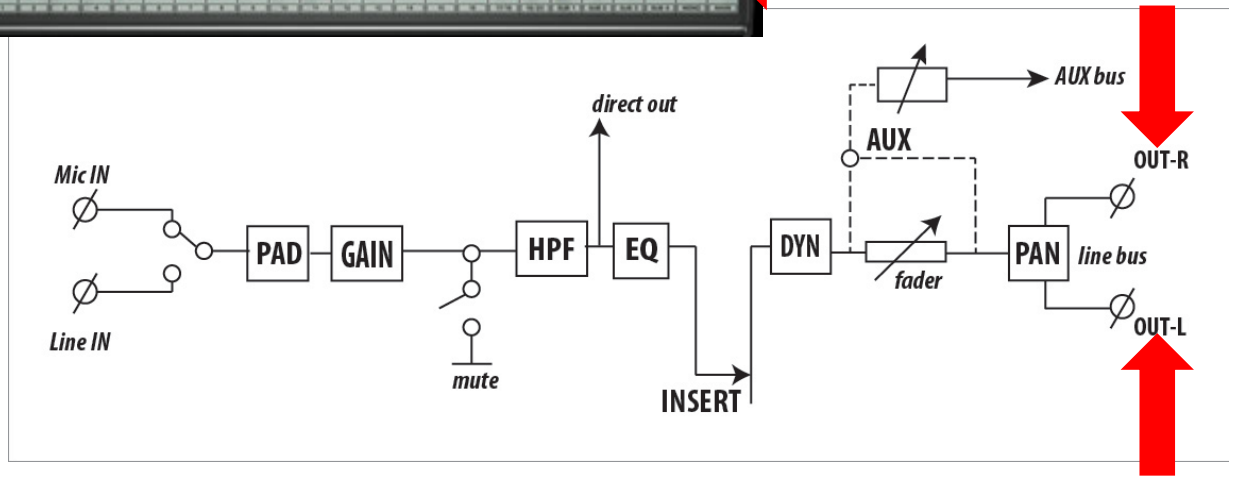

Главный выход / main OUT

Спасибо!